KONSOLIDACJA DANYCH Z CREO!

Nikt nie budzi się rano po prostu z myślą:

"Musimy scalić dane CAD w jednym narzędziu!"

Oczywiście, że nie. Ale może warto rozważyć takie rozwiązanie?

Każdy w Twojej firmie używa innego narzędzia CAD?

- Projektanci używają danego narzędzia, ponieważ cenią np. jego możliwości modelowania powierzchni.
- Inżynierowie używają różnych systemów CAD, z których każdy ma swoje wady i zalety.
- Produkcja i Kontrola Jakości korzystają z kolejnych, całkiem innych systemów.

Pracownicy w Twojej firmie potrzebują setek godzin na importowanie, konwertowanie i korygowanie różnych plików oraz na niekończące się szkolenia. Nie zapominajmy też o własnych, osobliwych rozwiązaniach, które wprowadzają członkowie zespołów aby poradzić sobie z niejednolitym oprogramowaniem.

Ile czasu na to tracą?

Problem nie dotyczy tylko inżynierów. Twój zespół IT musi zapewniać wsparcie dla wszystkich różniących się systemów, zarządzać aplikacjami i radzić sobie z niuansami zarządzania licencjami.

Ze strategicznego punktu widzenia Twoja firma dużo ryzykuje, umieszczając swoją najcenniejszą własność intelektualną - dane, obliczenia, modele - w odrębnych systemach CAD. Pracownicy borykają się z koniecznością powtarzania pewnych czynności, konwersją danych i wykonywania innych działań obarczonych ryzykiem wystąpienia niezamierzonych błędów ludzkich.

Czas na konsolidację danych!

SPIS TREŚCI

- Zalety konsolidacji
- Migracja danych i szkolenia
- Konsolidacja z Creo

ZALETY konsolidacji

Konsolidacja do jednego systemu CAD przynosi bardzo konkretne korzyści i stanowi kluczowy element planu cyfrowej transformacji każdego przedsiębiorstwa.

PTC definiuje cyfrową transformację jako strategię sprostania szeroko pojętym wyzwaniom biznesowym za pomocą technologii cyfrowych.

Dzięki jednolitemu systemowi CAD, integrującemu wszystkie elementy procesu rozwoju produktu, można znacząco zwiększyć wydajność, przyspieszyć wprowadzanie produktów na rynek, poprawić jakość produktów, usprawnić przepływ informacji oraz zredukować koszty.

Integracja całej firmy

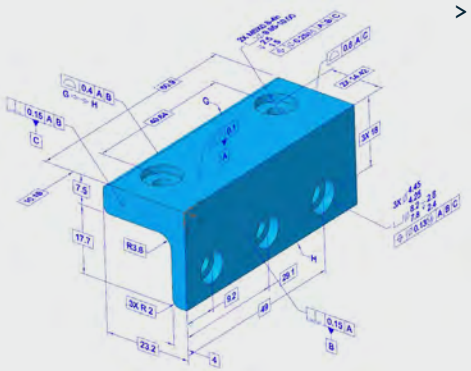

> Chcesz wdrożyć technologię MBD? Planujesz cyfrową transformację swojego przedsiębiorstwa? Jeśli tak, to warto rozważyć konsolidację danych CAD. Zmiany będą prowadzić do zwiększenia efektywności, jakości i przewagi nad konkurencją, ale pierwszym krokiem musi być ujednolicenie systemu CAD w całej firmie.

Wydajność

Łatwe zarządzanie procesem rozwoju produktu i płynne przekazywanie informacji między zespołami. Projekty są przypisywane do odpowiednich konstruktorów bez konieczności zastanawiania się, jakiego systemu CAD używa dany pracownik.

Szybkie wejście produktów na rynek

Pracownicy mogą łatwiej dzielić się pomysłami na jednej, wspólnej platformie, a zadania projektowe są realizowane szybciej i bardziej efektywnie.

Wyższa jakość produktów

Jedna, wspólna platforma zmniejsza ryzyko wystąpienia błędów ludzkich powiązanych z konwertowaniem danych i ponownym tworzeniem modeli.

Współpraca i innowacyjność

Ujednolicona komunikacja w firmie sprawi, że wszystkie zespoły łatwiej będą mogły dzielić się założeniami projektowymi i koncepcjami, ucząc się od siebie nawzajem. W rezultacie powstanie środowisko sprzyjające tworzeniu innowacyjnych projektów i procesów.

Niższe koszty IT i licencji

Konsolidacja oznacza niższe koszty. Dział IT skupia się na jednej platformie (szkolenia i wsparcie), a zarządzanie jednolitą licencją jest dużo łatwiejsze.

W optymalnych warunkach zaczniesz działać na nowej, uniwersalnej platformie CAD po prostu inicjując kolejne projekty w nowym oprogramowaniu.
Ponieważ jednak konstruktorzy często modyfikują starsze modele lub wykorzystują ponownie istniejące już projekty, kluczowe jest aby dane pochodzące ze starych systemów były również dostępne na nowej platformie. Istotne jest skonsolidowanie danych w systemie zapewniającym wyjątkowe możliwości multi-CAD, łącznie z importowaniem i otwieraniem plików pochodzących z najbardziej popularnych systemów i formatów. Kiedy skonsolidujesz dane w jednym systemie CAD, najprawdopodobniej odnotujesz krótkotrwały spadek produktywności, powiązany z koniecznością przeprowadzenia szkoleń i migracją danych. Jednakże w dłuższej perspektywie czasowej zmiana ta przyniesie Twojej firmie znaczące korzyści.

Możesz skrócić fazę przejściową i szybciej rozpocząć etap generowania zysków z konsolidacji, o ile przygotujesz solidny plan migracji danych, szkoleń i wparcia dla swojego zespołu. Sprawdź, czy Twoje aktualne oprogramowanie CAD pozwala użytkownikom w łatwy sposób korzystać ze starszych plików danych. Kluczowy jest również program szkoleń dla pracowników. Koniecznie sprawdź też, jaki rodzaj pomocy jest dostępny w ramach oprogramowania (na przykład w formie kontekstowego menu).

Zalety konsolidacji CAD

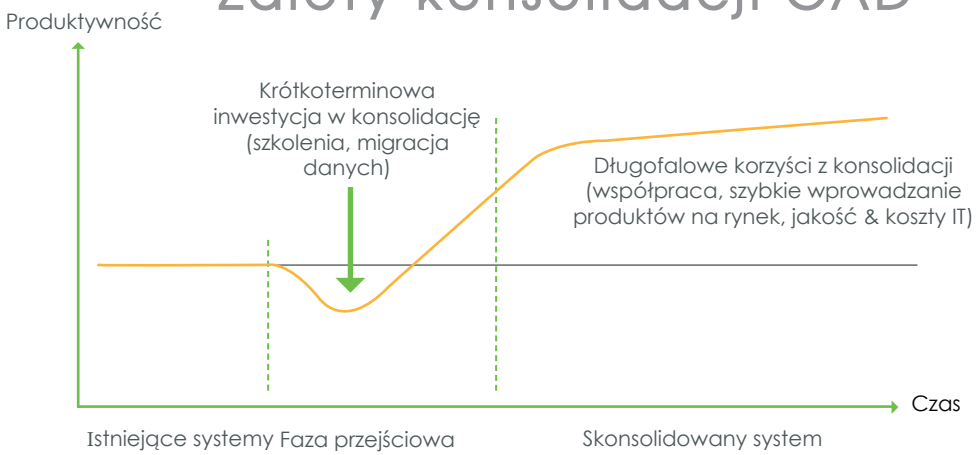

Checklista

Wybór systemu CAD

- o Czy oferuje narzędzia, które przydadzą Ci się teraz i w przyszłości?
- o Czy łatwo jest nauczyć się obsługi i czy są dostępne tutoriale?
- o Czy dostęp do plików nienatywnych jest łatwy?

Bezpieczne wdrożenie i wsparcie dla pracowników

- o Można spodziewać się oporu - zaakceptowanie zmian jest trudne
- o Odpowiednie zakomunikowanie powodów wprowadzenia zmian

Przygotowanie planu migracji

- o Plan szkoleń
- o Harmonogram migracji danych
- o Określenie kamieni milowych procesu

Creo to łatwe w obsłudze rozwiązanie 3D CAD, łączące w sobie potężne możliwości funkcjonalne ze stale rozwijającymi się nowymi technologiami. Dodatkowo 3D PRO zapewni Twojej firmie pomoc w zakresie szkoleń i migracji danych. Kiedy skonsolidujesz dane w Creo, możesz efektywnie wdrożyć zmiany i zacząć czerpać długofalowe korzyści z konsolidacji CAD.

Creo to łatwa integracja z innymi wiodącymi na rynku produktami - systemem zarządzania cyklem życia produktu (PLM) PTC Windchill, oprogramowaniem do obliczeń inżynierskich Mathcad, uniwersalnym środowiskiem przemysłowego internetu rzeczy (IIoT) ThingWorx oraz rzeczywistością rozszerzoną (AR) Vuforia.

Wykorzystanie płynnie integrujących się produktów PTC pozwala zmaksymalizować zyski i zminimalizować nakłady pracy.

ptc mathcad® thingworx® creo® windchill® vuforia™

Windchill i Creo – najlepsze połączenie

Creo i Windchill to najlepszy duet oprogramowania CAD / PLM. Dzięki stałym inwestycjom PTC systemy te są wciąż rozwijane, aby sprostać coraz wyższym wymaganiom nowoczesnych przedsiębiorstw.

Creo – potężne i przyjazne dla użytkownika narzędzie CAD

Łatwość użytkowania

Każda kolejna edycja Creo zapewnia użytkownikom nowe ułatwienia pracy. Już teraz Creo oferuje funkcjonalności zwiększające wydajność, takie jak mini paski narzędzi, menu kontekstowe czy ulepszone zarządzanie drzewem modelu.

Potężne środowisko projektowe

Creo to zintegrowane środowisko projektowe obejmujące cały proces rozwoju produktu. Narzędzia takie jak zaawansowana symulacja, projektowanie generatywne, produkcja przyrostowa i technologia MBD są bezpośrednio zintegrowane w Creo, pozwalając uniknąć błędów podczas procesu eksportowania i ponownego importowania danych.

Innowacje w kolejnych wersjach

With a major release of Creo every year, neither your users nor your business will ever have to play catch-up, especially when it comes to optimizing designs. Here are just a few of the recent Creo additions:

- **Creo Simulation Live** – natychmiastowe i interaktywne symulacje
- **Creo Ansys Simulation** – wysokiej jakości weryfikacja projektów
- **Projektowanie generatywne** – optymalizacja projektu wspierana przez AI
- **Rzeczywistość Rozszerzona (AR)** – bezpieczne udostępnianie koncepcji projektowych klientom i dostawcom

PTC wciąż inwestuje w przełomowe technologie takie jak projektowanie generatywne, symulacja ANSYS czy rzeczywistość rozszerzona. Dodatkowo, narzędzia CAD są stale ulepszane, aby ułatwić użytkownikom pracę i zwiększyć ich produktywność. Jeśli uważasz, że koszty oprogramowania w Twojej firmie nie przekładają się na zyski lub jeśli Twój dostawca CAD naciska na wprowadzenie nowego systemu, może nadszedł czas na Creo?

Creo wspiera migrację danych

Dzięki Creo migracja istniejących danych CAD jest bardzo łatwa. Creo Unite Technology pozwala użytkownikom importować i otwierać pliki pochodzące z oprogramowania Dassault CATIA, SOLIDWORKS, Siemens NX, Autodesk Inventor i wielu innych, bez konieczności posiadania odpowiednich licencji dla tych systemów. Nie jest również potrzebne dodatkowe oprogramowanie do przeprowadzania konwersji, ponieważ każda licencja Creo zawiera tę funkcjonalność. Można uwzględniać obiekty bezpośrednio w projekcie lub konwertować pliki na obiekty Creo. Creo automatycznie rozpoznaje i dodaje informacje projektowe aby ułatwić wprowadzanie zmian w modelu.

Jeśli chcesz wprowadzić zmiany w geometrii pochodzącej z innych systemów, Creo automatycznie przekonwertuje wybrane komponenty, zamiast konwertować wszystkie części złożenia. Minimalizuje to nakłady pracy i skraca czas potrzebny na migrację danych. Możliwości modelowania elastycznego w Creo pozwalają użytkownikom łatwo wprowadzać zmiany w importowanej geometrii. Można szybko modyfikować przekonwertowaną część tak, aby spełniała założenia projektowe.

A w przypadku potrzeby skomunikowania się z zewnętrznym dostawcą lub partnerem, Creo Unite Technology umożliwia zapisywanie pliki Creo w najbardziej popularnych formatach.

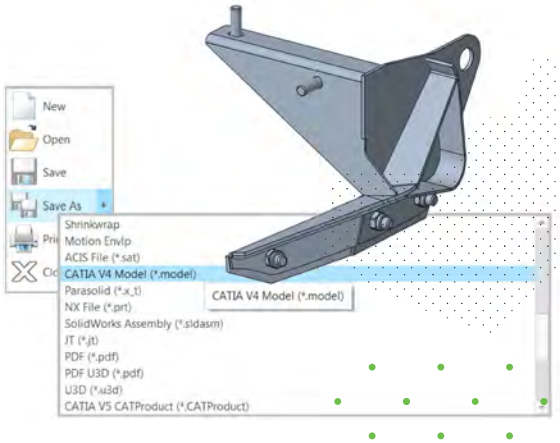

BROSZURA CREO UNITE TECHNOLOGY →

Szkolenia i pomoc Creo

Systemy CAD różnią się między sobą, jednak dobra wiadomość jest taka, że podstawy modelowania parametrycznego są stałe. Kierowca może zmienić samochód, ale nadal wie, jak się prowadzi. Zapewnij swoim projektantom odpowiednie szkolenia, wsparcie i trochę czasu, a będziesz pod wrażeniem, co mogą osiągnąć.

PTC oferuje wiele narzędzi, pozwalających zarówno początkującym użytkownikom jak i ekspertom wdrożyć się w nowy system w krótkim czasie. Twój zespół może skorzystać z bogatej oferty szkoleń 3D PRO oraz oferty eLearning PTC University (PTCU). Zapewniamy szkolenia w siedzibie 3D PRO lub w Twojej firmie oraz certyfikaty potwierdzające nabyte umiejętności.

Każda subskrypcja Creo obejmuje kursy eLearning z zakresu podstaw Creo takie jak modelowanie, tworzenie złożeń i symulacja.

Możesz też skorzystać z pomocy online - krótkie tutoriale prezentują wiele zagadnień, np. technologię MBD, projektowanie konstrukcji blaszanych i ramowych oraz wiele innych. Dodatkowo, subskrybenci PTCU Creo LEARN Online otrzymują NIEOGRANICZONY dostęp do wirtualnych, interaktywnych sesji z instruktorem na żywo, dostosowanych do różnych stref czasowych.

DOWIEDZ SIĘ WIĘCEJ O SZKOLENIACH 3D PRO →

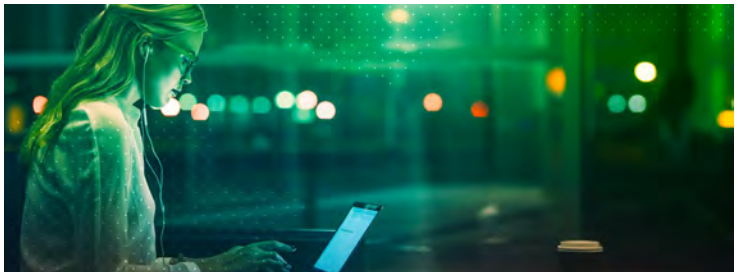

- Doświadczeni instruktorzy
- Elastyczny harmonogram zajęć
- Certyfikaty
- Wirtualne środowisko oprogramowania

PODSUMOWANIE

Konsolidacja CAD pomoże Twojej firmie znacząco zwiększyć produktywność, ulepszając współpracę między różnymi zespołami i redukując koszty IT. Creo daje Ci narzędzia projektowe, których potrzebujesz dzisiaj i będziesz potrzebować w przyszłości.

Specjaliści z 3D PRO pomogą Ci efektywnie przeprowadzić proces konsolidacji danych w jednym, uniwersalnym systemie. Skontaktuj się z nami i rozpocznij transformację swojej firmy!

Skontaktuj się z nami →

ptc creo®

Creo to rozwiązanie 3D CAD wspierające innowacyjność i pomagające szybciej tworzyć lepsze produkty. Łatwy do opanowania system Creo płynnie prowadzi użytkownika od najwcześniejszych etapów procesu rozwoju produktu aż do fazy produkcji. Możesz łączyć potężne, sprawdzone funkcjonalności z nowymi technologiami takimi jak projektowanie generatywne, rzeczywistość rozszerzona (AR), symulacja w czasie rzeczywistym, produkcja przyrostowa czy przemysłowy internet rzeczy (IIoT), aby pracować bardziej wydajnie, redukować koszty i poprawiać jakość produktów.

Branża rozwoju produktów jest bardzo dynamiczna i tylko Creo oferuje odpowiednie narzędzia, pozwalające na transformację Twojej firmy i zbudowanie przewagi nad konkurencją.

© 2020, PTC Inc. All rights reserved. Information described herein is furnished for informational use only, is subject to change without notice, and should not be taken as a guarantee, commitment, condition or offer by PTC. PTC, the PTC logo, and all other PTC product names and logos are trademarks or registered trademarks of PTC and/or its subsidiaries in the United States and other countries. All other product or company names or logos are the property of their respective owners.

48305_CREO_Consolidation_ebook_1220